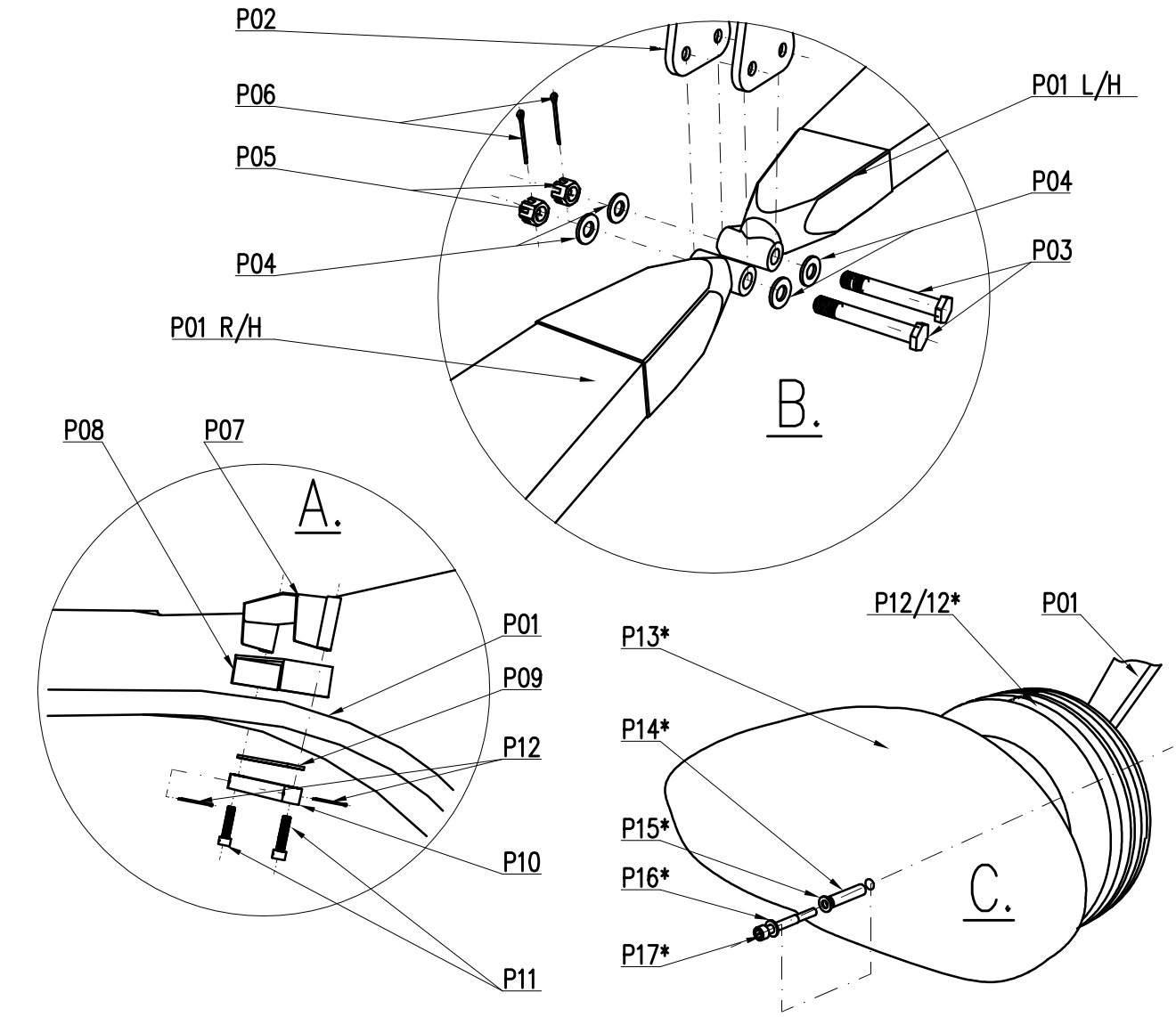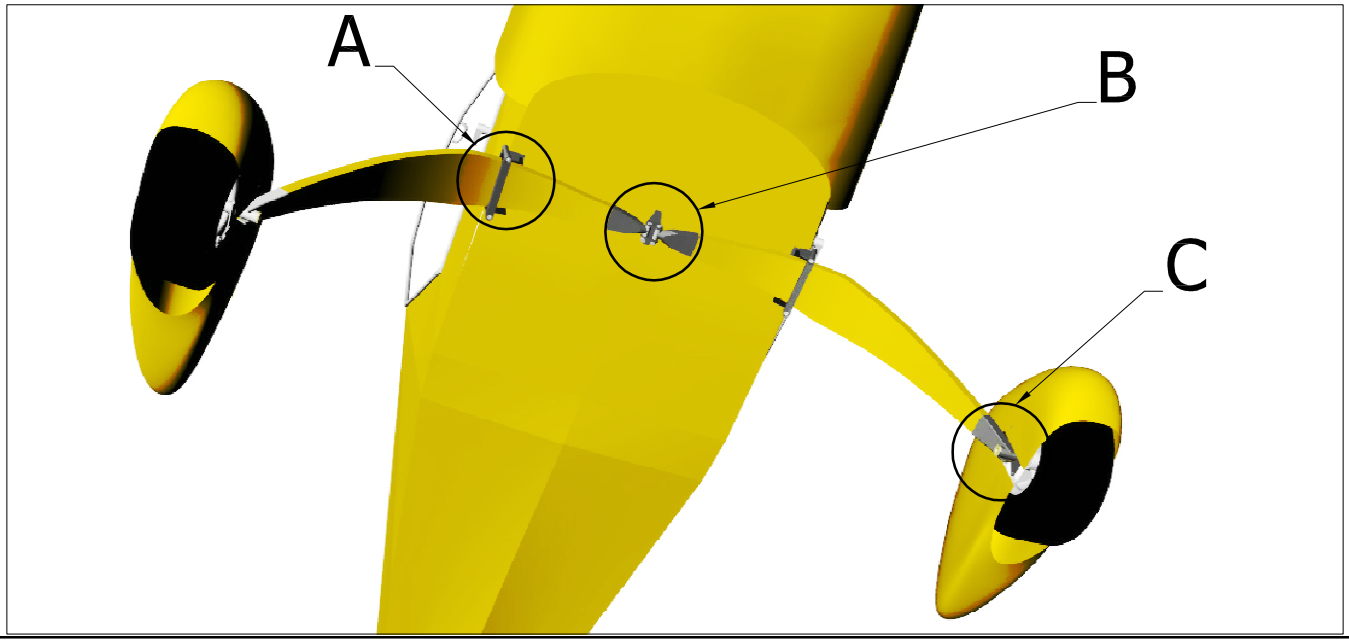AEROPRO NITRA	NÁZEV: UNDERCARRIAGE	LIST č: 3/01	TYP: Aerotrek A220
			KUSOVNÍK LIST č: 03